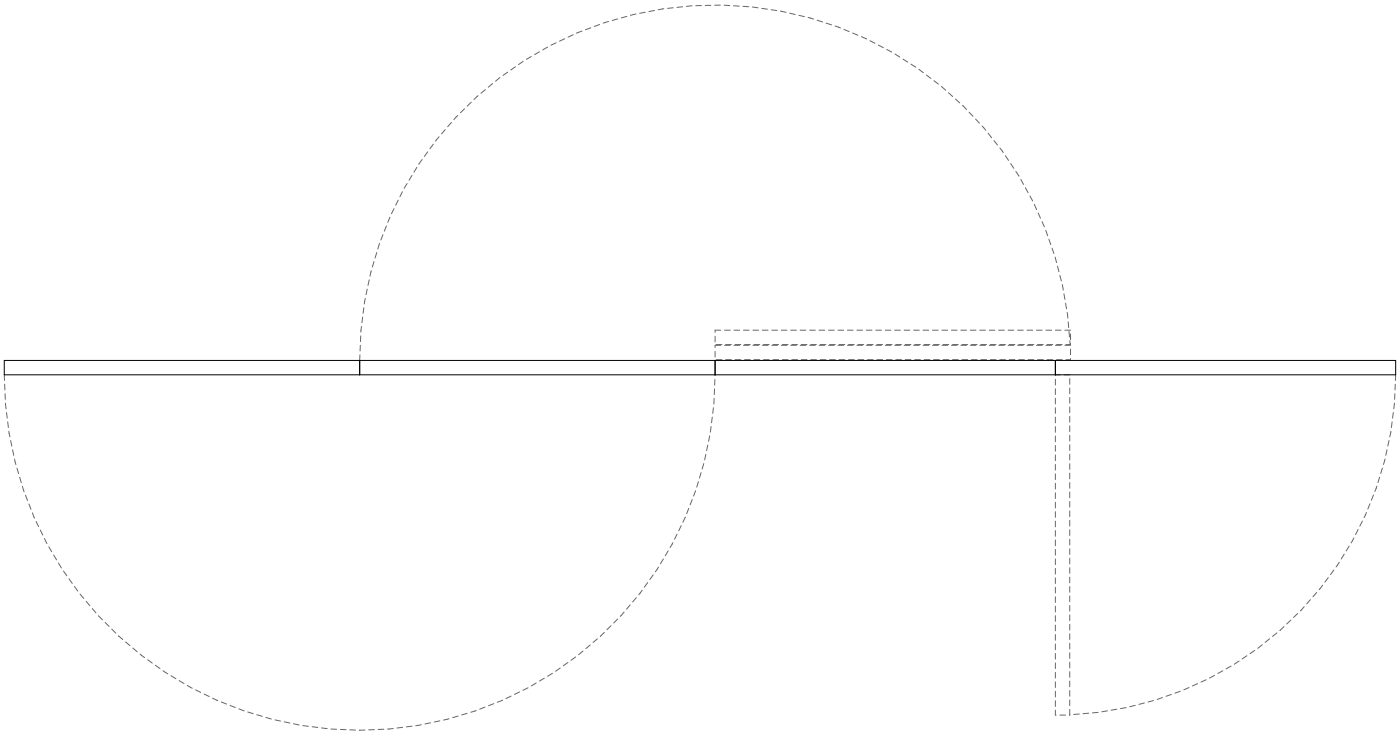

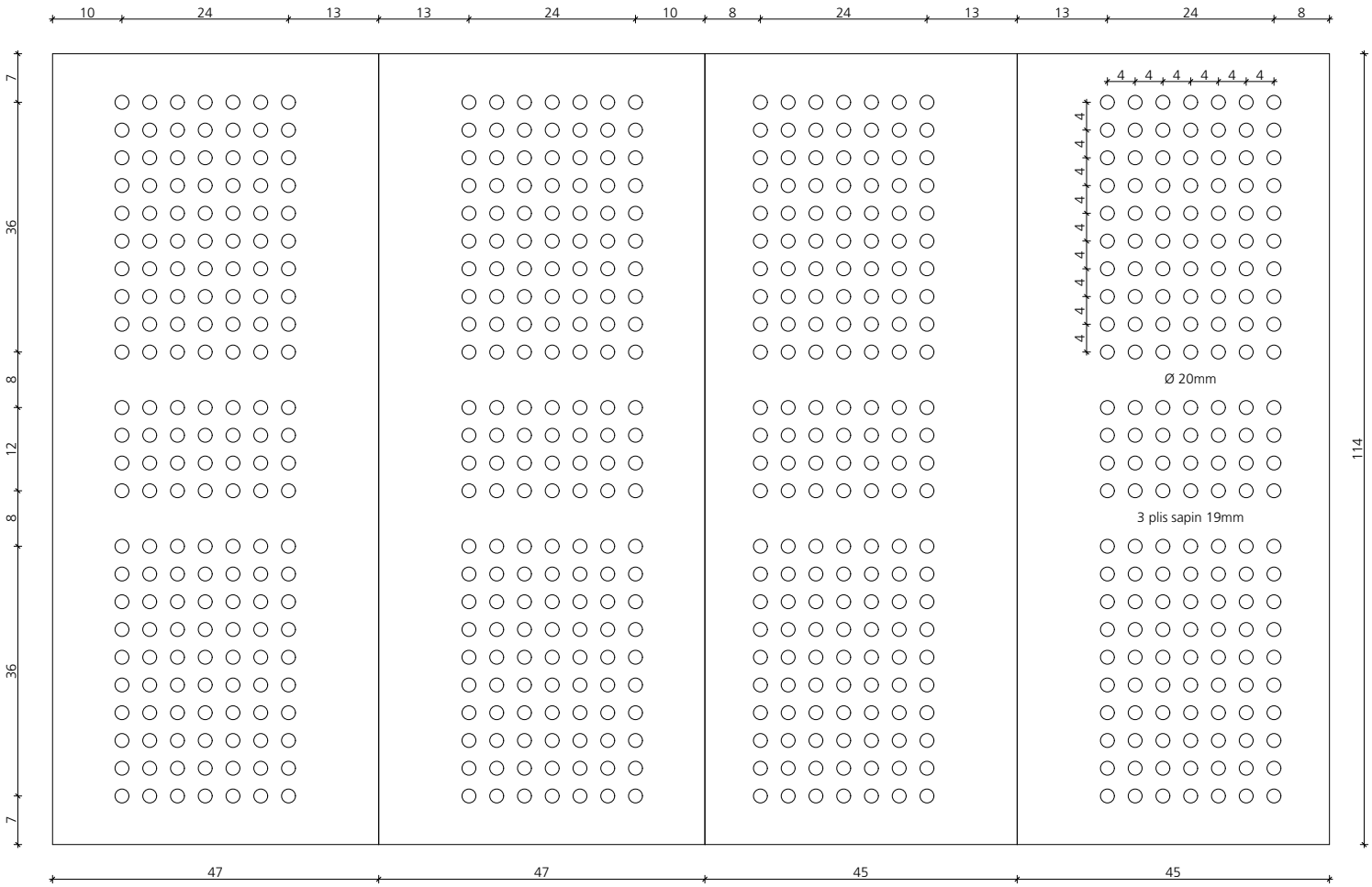
10
24
13
13
24
10
8
24
13
13
24
8
7
36
8
12
8
36
7
114
4
Ø 20mm
3 plis sapin 19mm
47
47
45
45